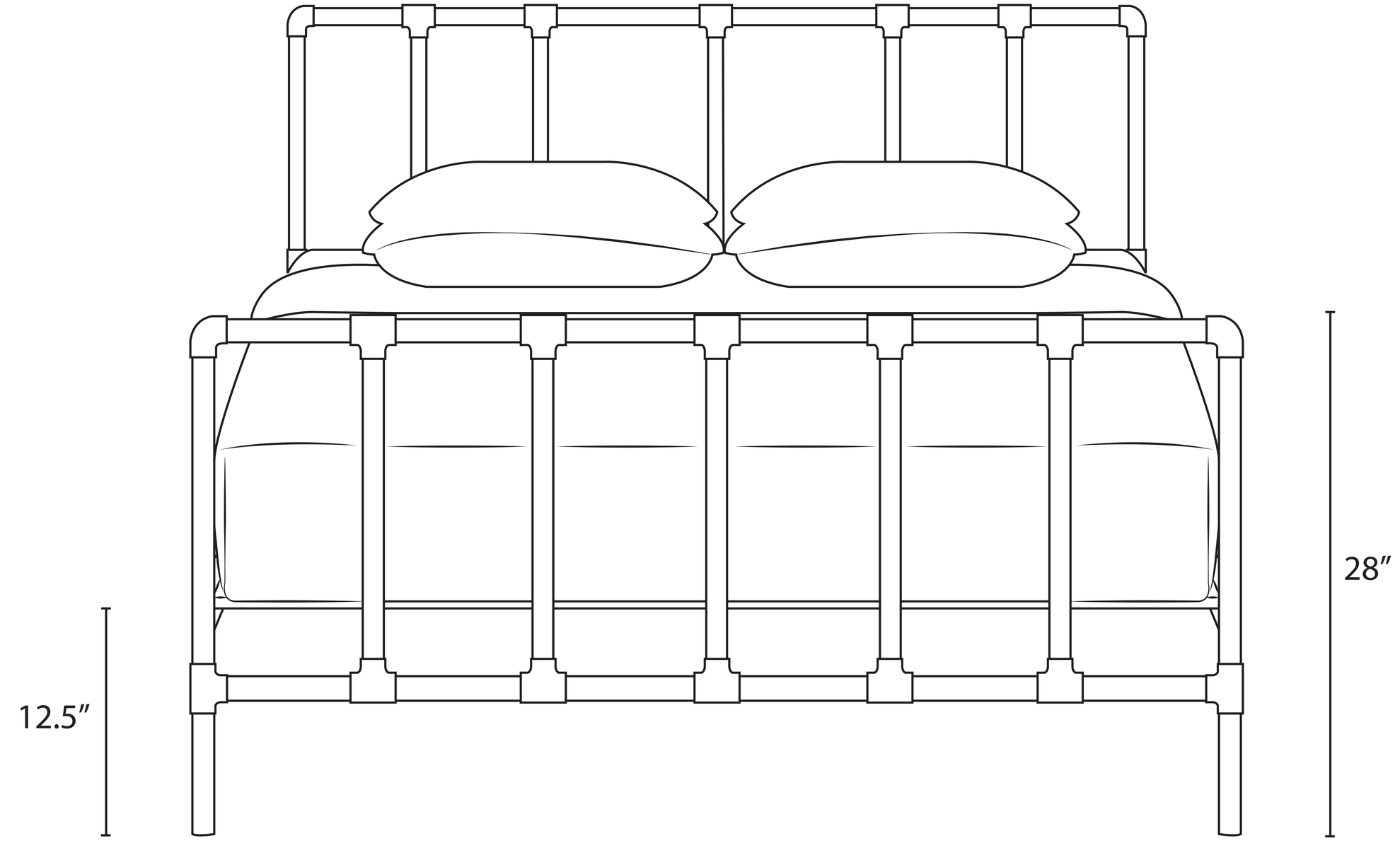
28″
12.5″

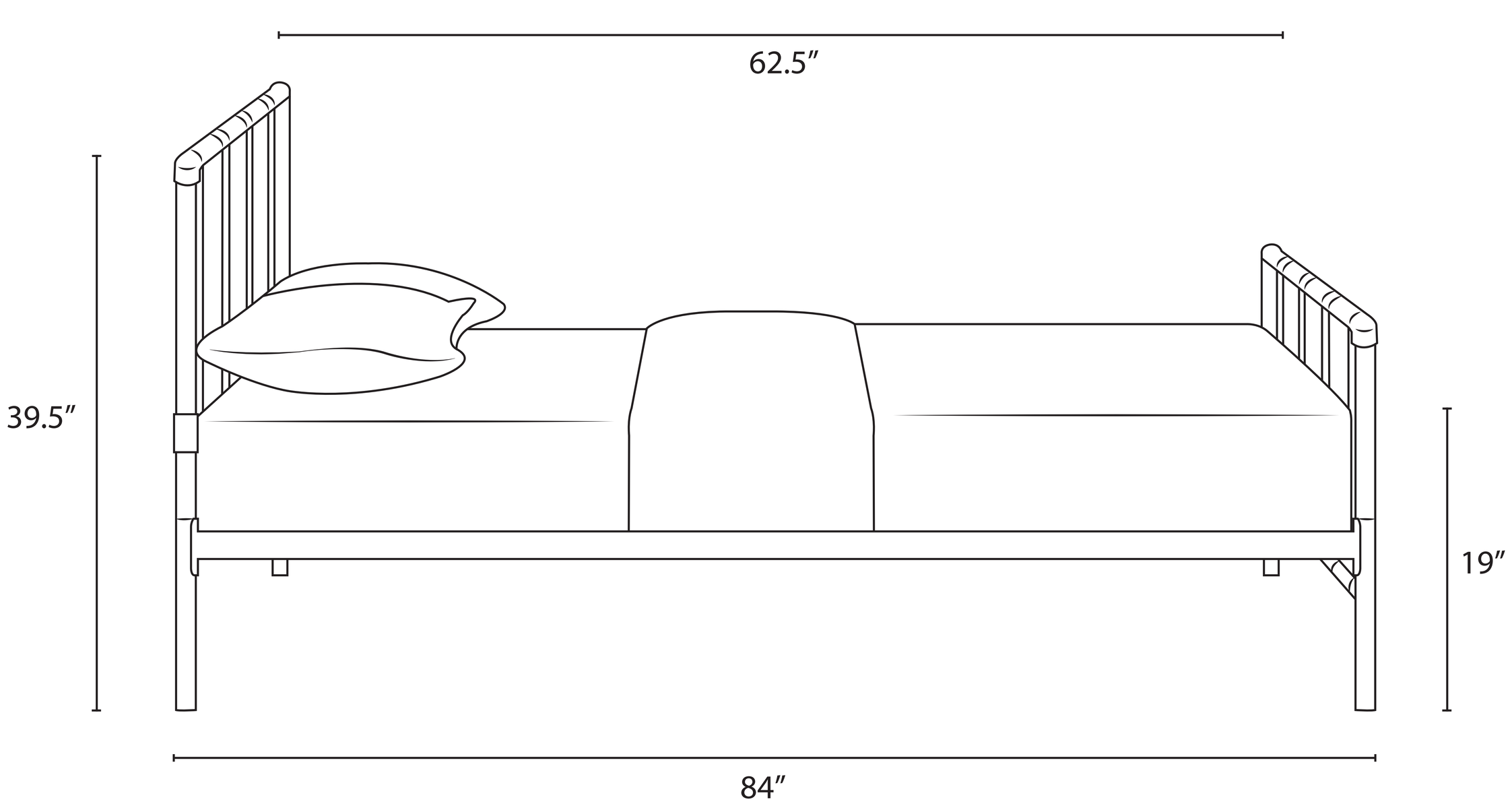
62.5″
39.5″
19″
84″